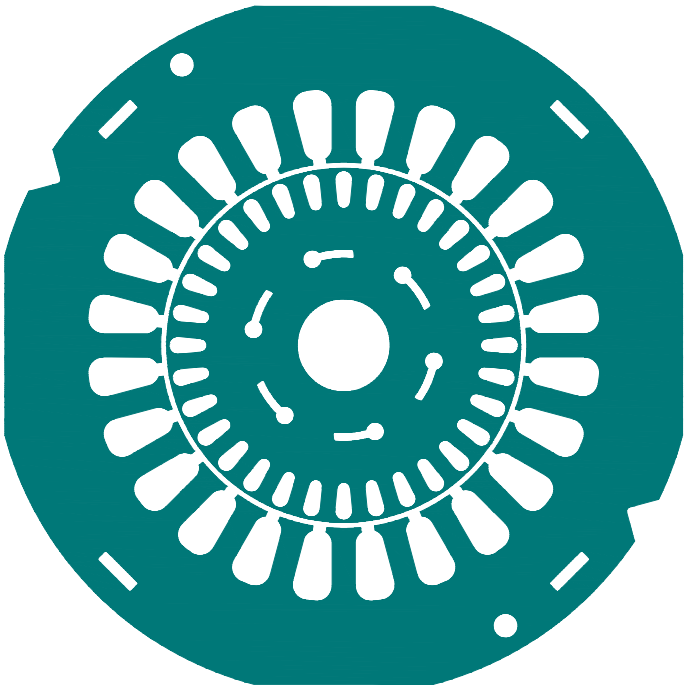

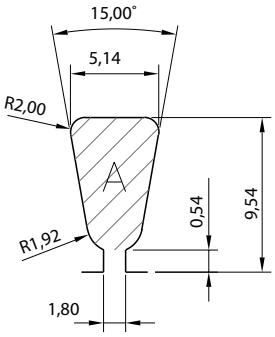


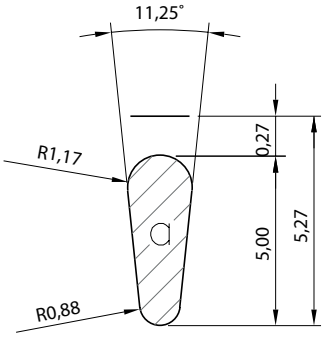


## EU 0970A

**Lamierini tranciati - Macchine asincrone**

### SA090C CPK

| DE mm | DI mm | N | A mmq | LD mm | LC mm | LS mm | AC mm |
|---|---|---|---|---|---|---|---|
| 90,00 | 47,00 | 24 | 38,05 | 2,87 | 11,96 | 87,00 | 1,80 |

| # | RI | GR | SA | MT | PT | RF | V | $P_{1\ mm}$ g |
|---|---|---|---|---|---|---|---|---|
| 1 | | | | | | | ✓ | 27,96 |
| 2 | | | | | | | | 28,11 |
| 3 | | | | ✓ | | | | 27,8 |

### RA046T CPK

| de mm | n | a mmq | ld mm | ac mm |
|---|---|---|---|---|
| 46,35 | 32 | 9,44 | 1,92 | 0,00 |

| # | di mm | pz | c | l | fv | ri | $P_{1\ mm}$ g |
|---|---|---|---|---|---|---|---|
| 1 | 8 | | | | | | 10,41 |
| 3 | 12,2 | | | | | | 9,89 |
| 4 | 15 | ✓ | | | | | 9,43 |
| 5 | 12 | | | | | | 9,92 |

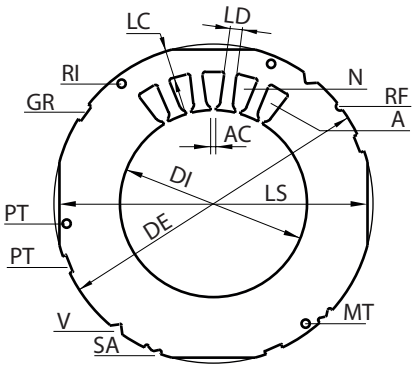


| LEGENDA STATORE - sezione A | |
|---|---|
| DE | Diametro esterno |
| DI | Diametro interno |
| N | Numero cave |
| A | Area cava |
| LD | Larghezza dente |
| LC | Larghezza corona |
| LS | Larghezza sfaccettatura |
| AC | Apertura cava |
| RI | Fori per rivetti |
| GR | Cave per graffe |
| SA | Cava per saldatura |
| MT | Foro per messa a terra |
| PT | Fori per passaggio tiranti |
| RF | Riferimento |
| V | Tacche a V |
| $P_{1\ mm}$ | Peso indicativo g per 1 mm/sp. |

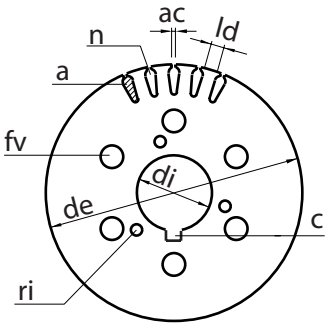


| LEGENDA ROTORE - sezione A | |
|---|---|
| de | Diametro esterno |
| di | Diametro interno |
| n | Numero cave |
| a | Area cava |
| ld | Larghezza dente |
| ac | Apertura cava |
| pz | Pozzetto |
| c | Scanalatura per chiavetta |
| l | Foro lobato |
| fv | Fori di ventilazione |
| ri | Fori per rivetti |
| $P_{1\ mm}$ | Peso indicativo g per 1 mm/sp. |

NOTE

EURO TRANCIATURA
Euro Group Company
Eurotranciatura S.p.A.
Via Stella Rosa, 48/50
20021 Baranzate (MI) Italia

EURO GROUP
In motion around you.