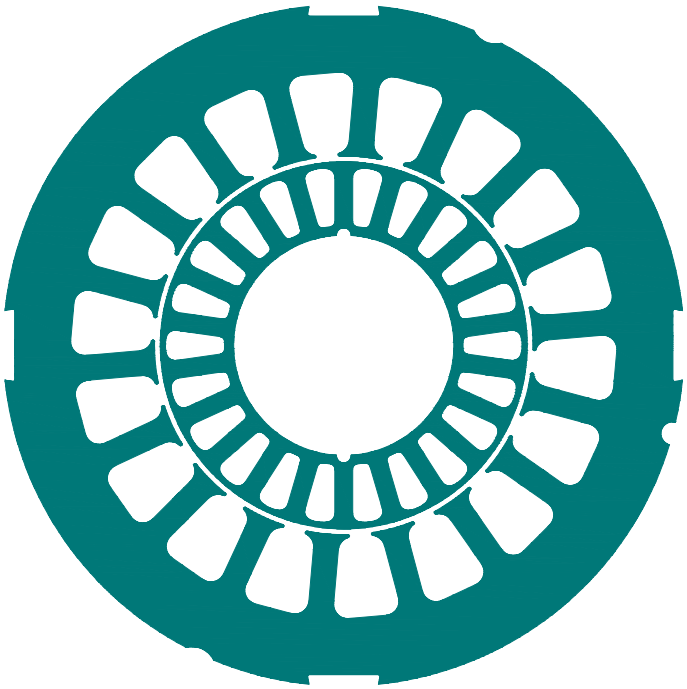

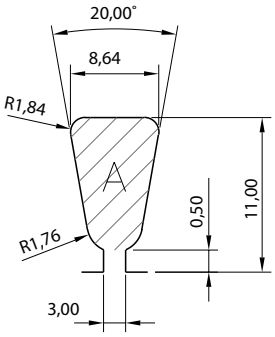

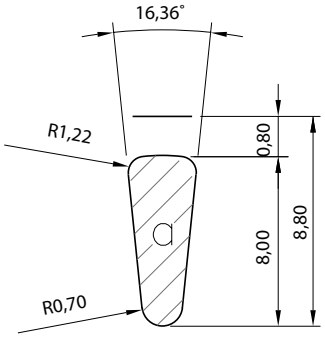

EU 1300A

Lamierini tranciati - Macchine asincrone

SA090F

DE mm	DI mm	N	A mmq	LD mm	LC mm	LS mm	AC mm
90,00	50,00	18	75,60	3,30	9,00	0,00	3,00

#	RI	GR	SA	MT	PT	RF	V	$P_{1\ mm}$ g
2		✓				✓		22,96
5			✓			✓		23,17

RA050F

de mm	n	a mmq	ld mm	ac mm
50,00	22	25,70	2,40	0,00

#	di mm	pz	c	l	fv	ri	$P_{1\ mm}$ g
1	22						7,94
2	30						5,37

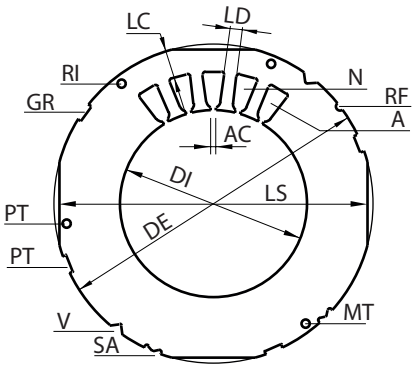

LEGENDA STATORE - sezione A	
DE	Diametro esterno
DI	Diametro interno
N	Numero cave
A	Area cava
LD	Larghezza dente
LC	Larghezza corona
LS	Larghezza sfaccettatura
AC	Apertura cava
RI	Fori per rivetti
GR	Cave per graffe
SA	Cava per saldatura
MT	Foro per messa a terra
PT	Fori per passaggio tiranti
RF	Riferimento
V	Tacche a V
$P_{1\ mm}$	Peso indicativo g per 1 mm/sp.

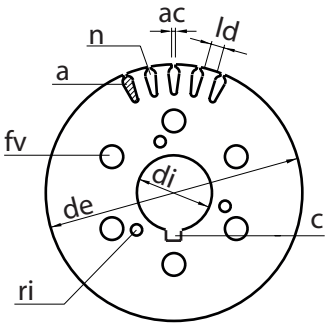

LEGENDA ROTORE - sezione A	
de	Diametro esterno
di	Diametro interno
n	Numero cave
a	Area cava
ld	Larghezza dente
ac	Apertura cava
pz	Pozzetto
c	Scanalatura per chiavetta
l	Foro lobato
fv	Fori di ventilazione
ri	Fori per rivetti
$P_{1\ mm}$	Peso indicativo g per 1 mm/sp.

NOTE

EURO TRANCIATURA
Euro Group Company
Eurotranciatura S.p.A.
Via Stella Rosa, 48/50
20021 Baranzate (MI) Italia

EURO GROUP
In motion around you.