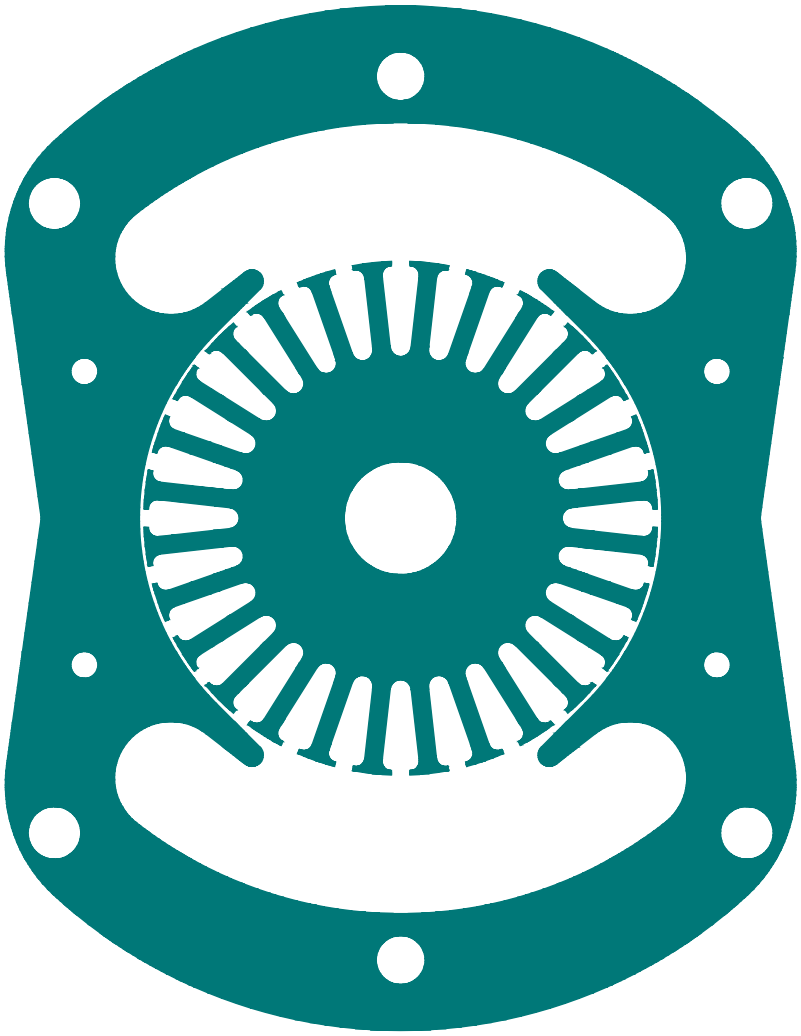

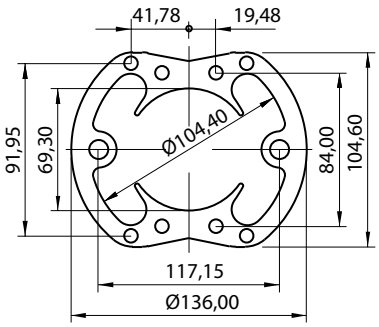

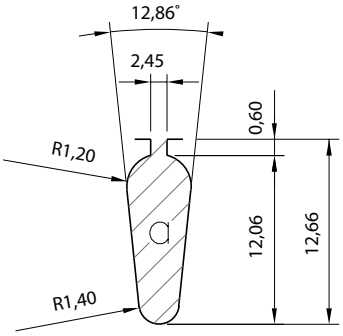

EU 1550B

Lamierini tranciati - Motori universali

SU136E

DE mm	DI mm	DP mm	LA mm	LU mm	LP mm	α °
136,00	69,30	36,50	104,60	136,00	65,90	125,00

#	RI	PT	NF	CP	RF	$P_{1\ mm}$ g
1	✓	✓	✓			44,73
4	✓	✓				45,93

RU068B

de mm	n	a mmq	Id mm	ac mm
68,20	28	47,40	2,25	2,45

#	di mm	pz	c	l	fv	$P_{1\ mm}$ g
1	15					16,94

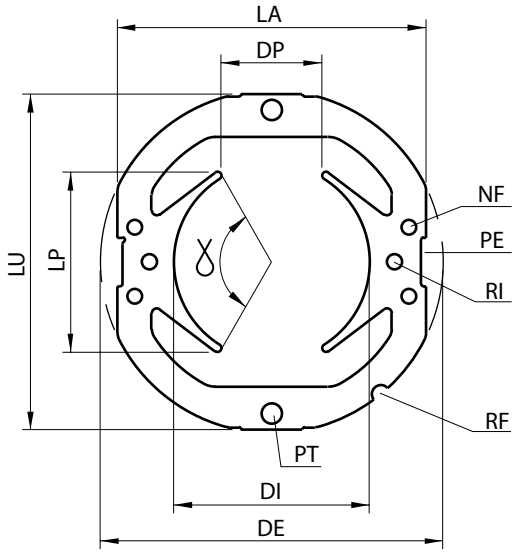

LEGENDA STATORE - sezione B	
DE	Diametro esterno
DI	Diametro interno
DP	Distanza tra i 2 poli
LU	Lunghezza lamierino
LA	Larghezza sfaccettatura
LP	Larghezza dei poli
α	Ampiezza angolare dei poli
RI	Fori per rivetti
PT	Fori per passaggio tiranti
NF	Fori di fissaggio
PE	Cave periferiche
RF	Riferimento
$P_{1\ mm}$	Peso indicativo g per 1 mm/sp.

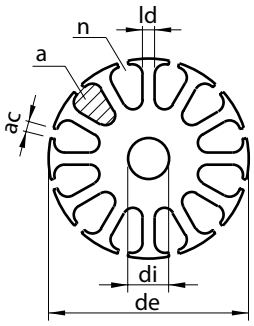

LEGENDA ROTORE - sezione B	
de	Diametro esterno
di	Diametro interno
n	Numero cave
a	Area cava
ld	Larghezza dente
ac	Apertura cava
c	Scanalatura per chiavetta
l	Foro lobato
fv	Fori di ventilazione
$P_{1\ mm}$	Peso indicativo g per 1 mm/sp.

NOTE

EURO TRANCIATURA
Euro Group Company
Eurotranciatura S.p.A.
Via Stella Rosa, 48/50
20021 Baranzate (MI) Italia

EURO GROUP
In motion around you.

PDF generato il 14-10-2014