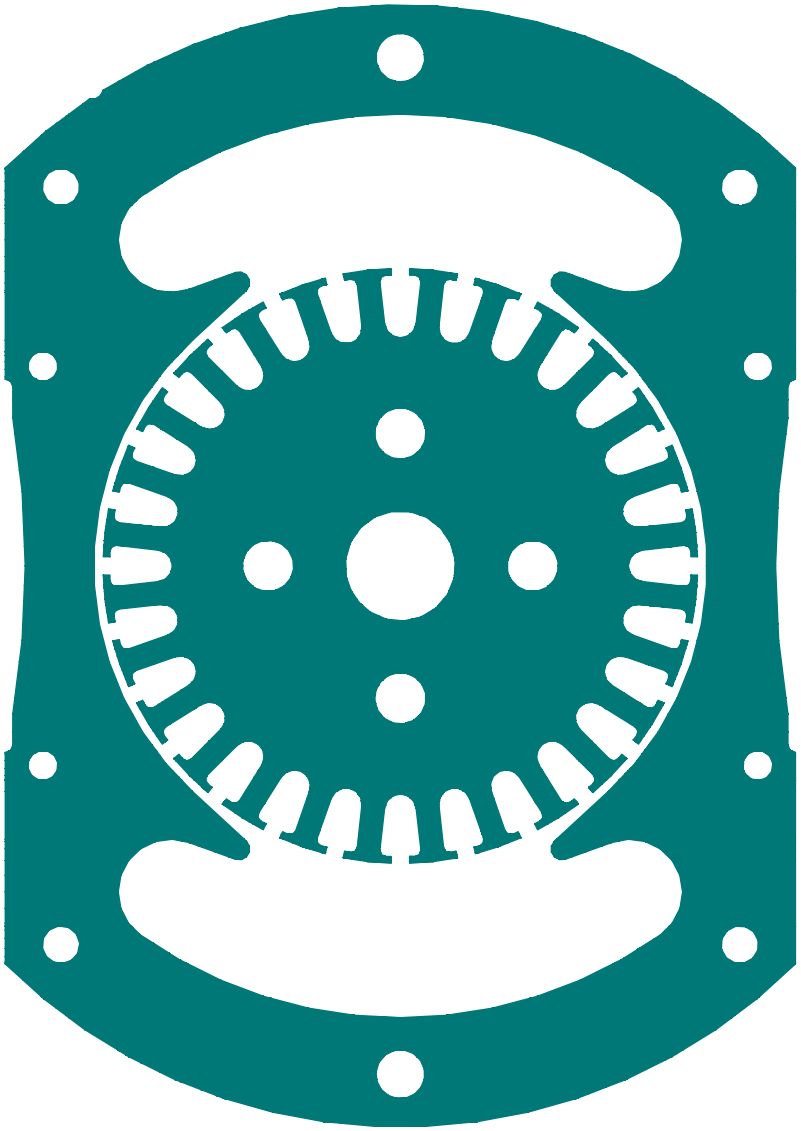

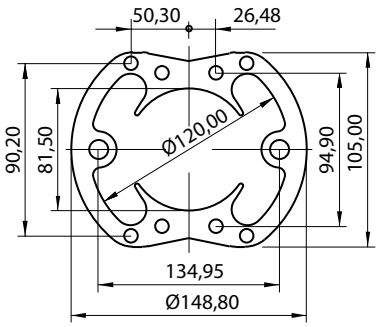

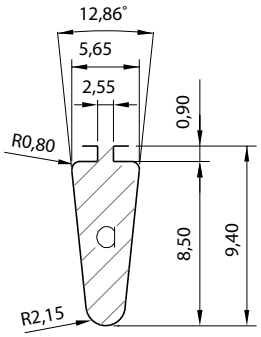

EU 1670B

Lamierini tranciati - Motori universali

SU149P

DE mm	DI mm	DP mm	LA mm	LU mm	LP mm	α °
148,90	81,55	39,90	105,00	148,80	77,90	125,75

#	RI	PT	NF	CP	RF	$P_{1\ mm}$ g
1	✓	✓	✓			46,94
4	✓	✓				47,56

RU081P

de mm	n	a mmq	Id mm	ac mm
80,80	28	41,80	3,00	2,55

#	di mm	pz	c	l	fv	$P_{1\ mm}$ g
1	15				✓	28,44

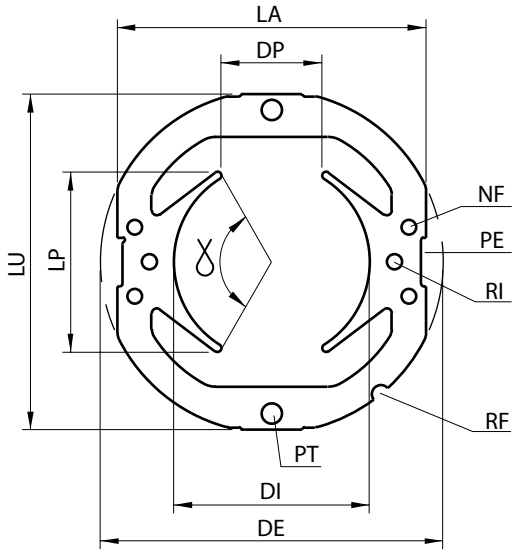

LEGENDA STATORE - sezione B	
DE	Diametro esterno
DI	Diametro interno
DP	Distanza tra i 2 poli
LU	Lunghezza lamierino
LA	Larghezza sfaccettatura
LP	Larghezza dei poli
α	Ampiezza angolare dei poli
RI	Fori per rivetti
PT	Fori per passaggio tiranti
NF	Fori di fissaggio
PE	Cave periferiche
RF	Riferimento
$P_{1\ mm}$	Peso indicativo g per 1 mm/sp.

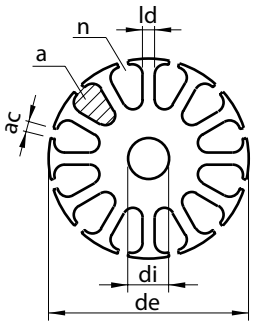

LEGENDA ROTORE - sezione B	
de	Diametro esterno
di	Diametro interno
n	Numero cave
a	Area cava
ld	Larghezza dente
ac	Apertura cava
c	Scanalatura per chiavetta
l	Foro lobato
fv	Fori di ventilazione
$P_{1\ mm}$	Peso indicativo g per 1 mm/sp.

NOTE

EURO TRANCIATURA
Euro Group Company
Eurotranciatura S.p.A.
Via Stella Rosa, 48/50
20021 Baranzate (MI) Italia

EURO GROUP
In motion around you.

PDF generato il 14-10-2014