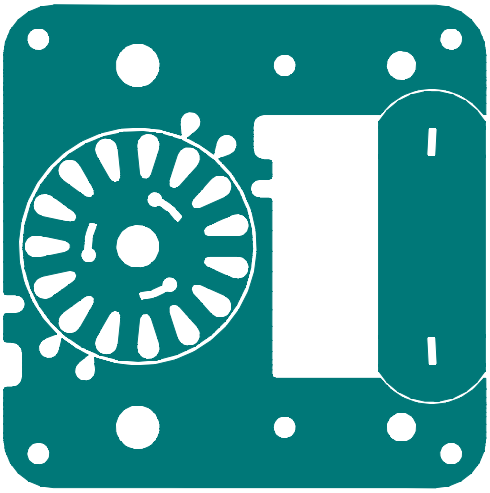

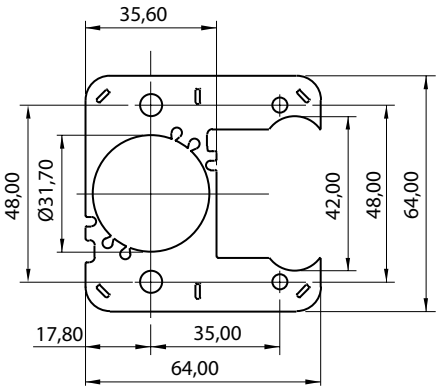

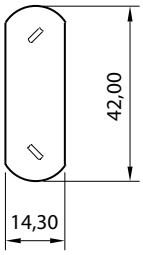

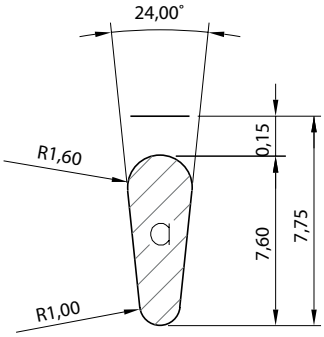

EU 2012C

Lamierini tranciati - Motori a poli schermati

SS064K

DE mm	DI mm	LU mm	LA mm	LI mm	PB mm	α1 °	α2 °
0,00	31,70	64,00	64,00	17,80	35,00	23,00	41,00

#	RI	PT	NF	CP	RF	$P_{1\ mm}$ g
4		✓	✓			15,67

TS064K CPK

DI mm	L mm	S mm
0,00	42,0	14,30

#	RI mm	$P_{1\ mm}$ g
1		4.43

RS031K CPK

de mm	n	a mmq	Id mm	ac mm
31,10	15	14,58	2,54	0,00

#	di mm	pz	c	l	$P_{1\ mm}$ g
1	6				3,91
2	7				3,83
3	8				3,74

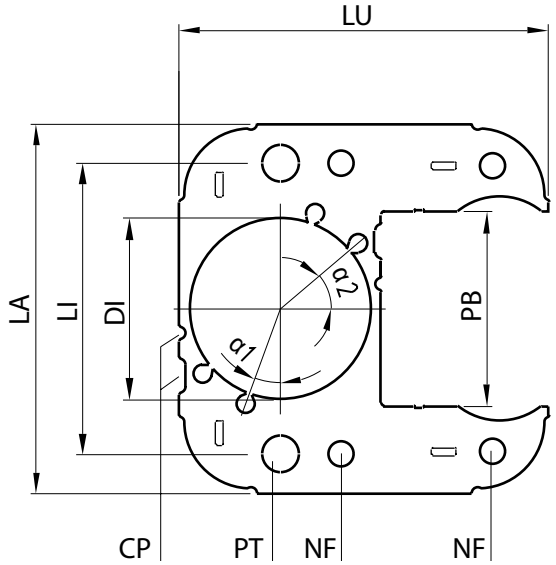

LEGENDA STATORE - sezione C	
DI	Diametro interno
LU	Lunghezza
LA	Larghezza
LI	Interasse
PB	Passaggio bobina
α1	Ampiezza angolo 1
α2	Ampiezza angolo 2
PT	Fori passaggio tiranti
NF	Fori per fissaggio
CP	Cave periferiche
$P_{1\ mm}$	Peso indicativo g per 1 mm/sp.

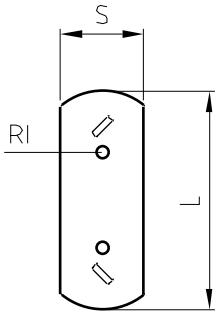

LEGENDA TEGOLO - sezione C	
S	larghezza
L	Lunghezza
RI	Fori per rivetti
$P_{1\ mm}$	Peso indicativo g per 1 mm/sp.

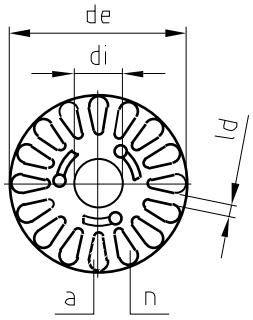

LEGENDA TEGOLO - sezione C	
de	Diametro esterno
di	Diametro interno mm
n	Numero cave
a	Area cava
ld	Larghezza dente
$P_{1\ mm}$	Peso indicativo g per 1 mm/sp.

NOTE

EURO TRANCIATURA
Euro Group Company
Eurotranciatura S.p.A.
Via Stella Rosa, 48/50
20021 Baranzate (MI) Italia
EURO GROUP
In motion around you.